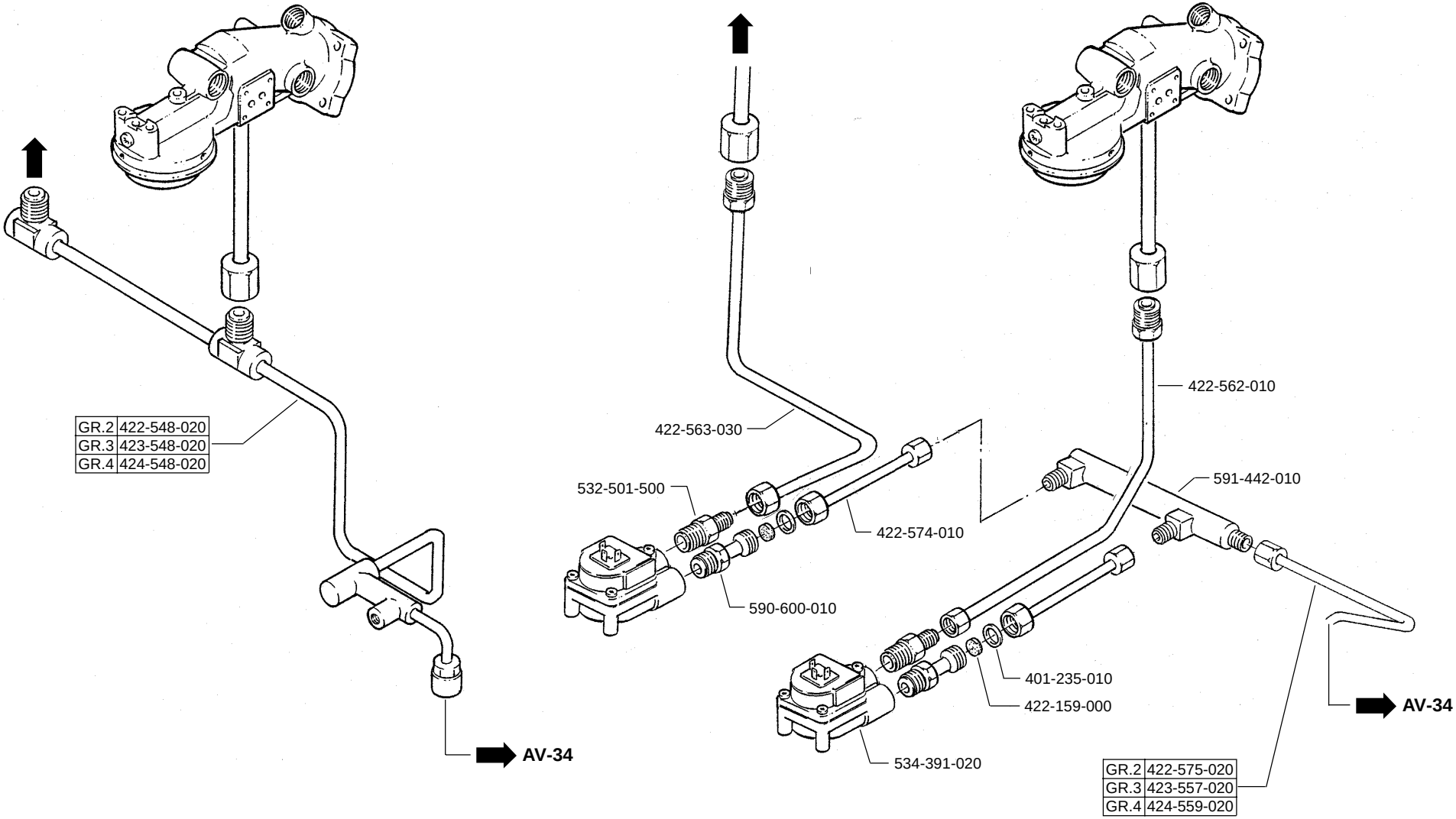
GR.2 422-548-020
GR.3 423-548-020
GR.4 424-548-020
AV-34
422-563-030
532-501-500
422-574-010
590-600-010
422-562-010
591-442-010
401-235-010
422-159-000
534-391-020
AV-34
GR.2 422-575-020
GR.3 423-557-020
GR.4 424-559-020