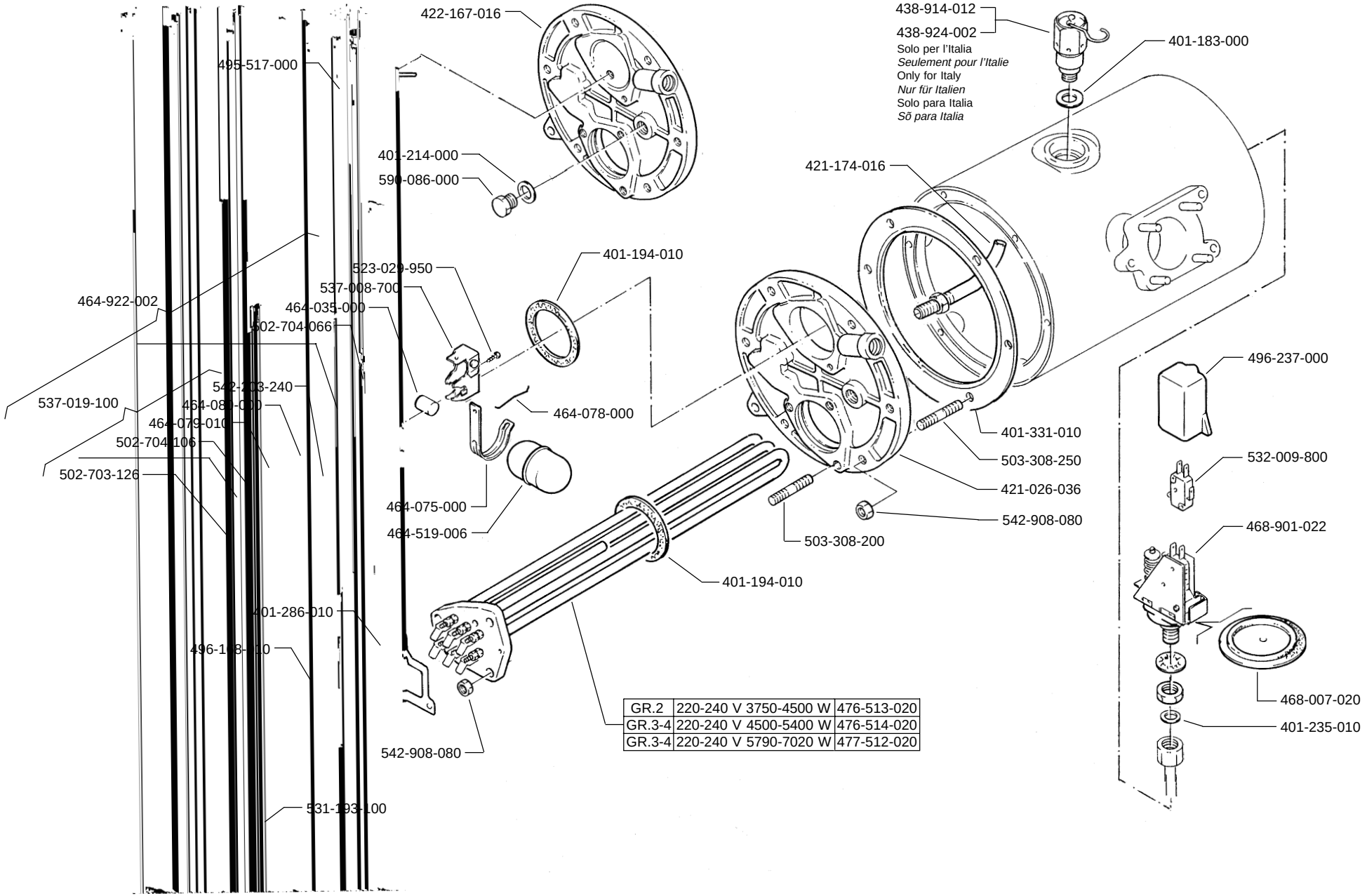

GR.2	220-240 V 3750-4500 W	476-513-020
GR.3-4	220-240 V 4500-5400 W	476-514-020
GR.3-4	220-240 V 5790-7020 W	477-512-020