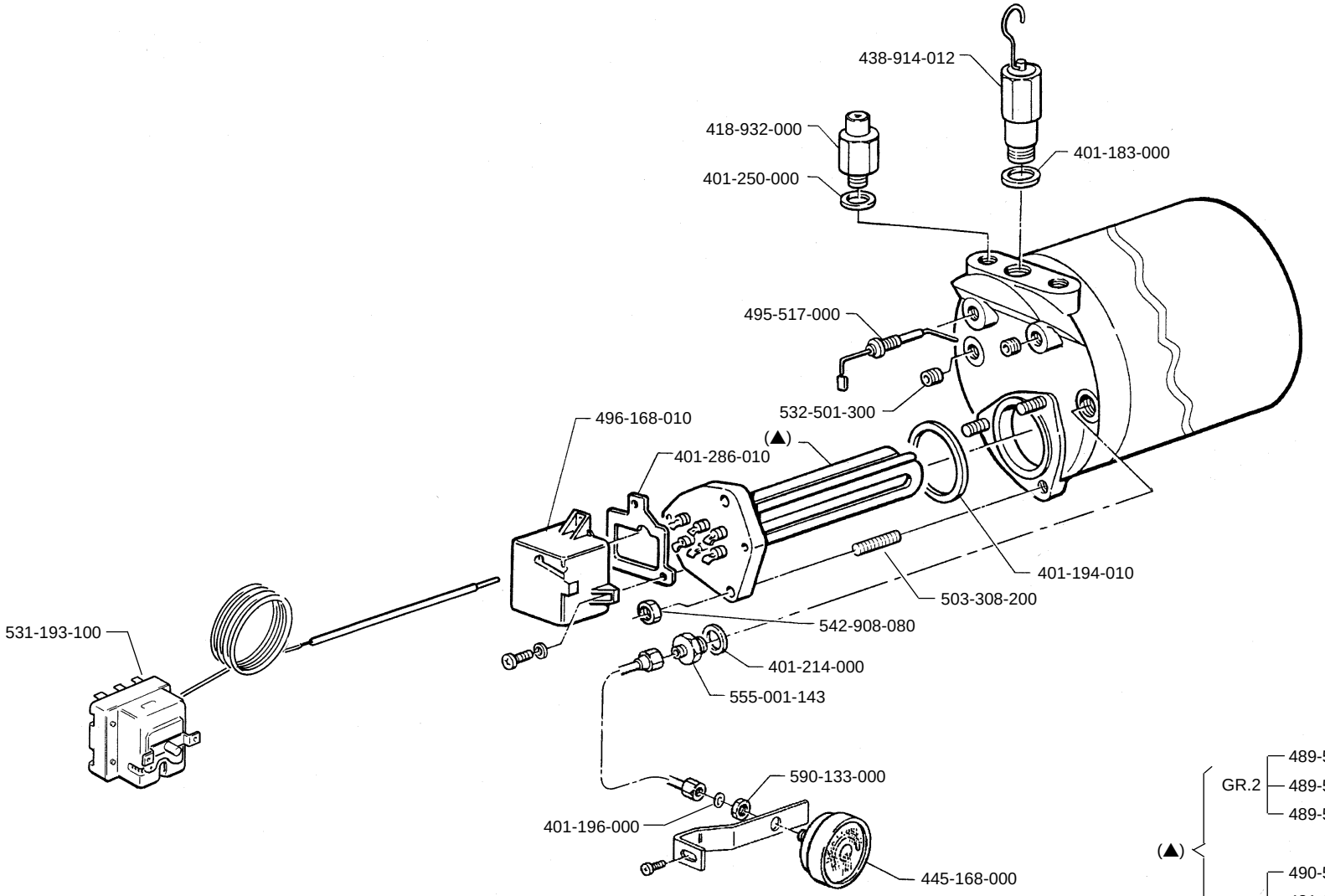

(▲)

GR.2	489-555-000	V 200	W 2850
	489-553-010	V 220	W 2850
	489-553-010	V 240	W 3420
GR.1	490-513-000	V 110	W 1200
	421-610-000	V 200	W 1800
	421-601-010	V 220	W 1800
	421-601-010	V 240	W 2050