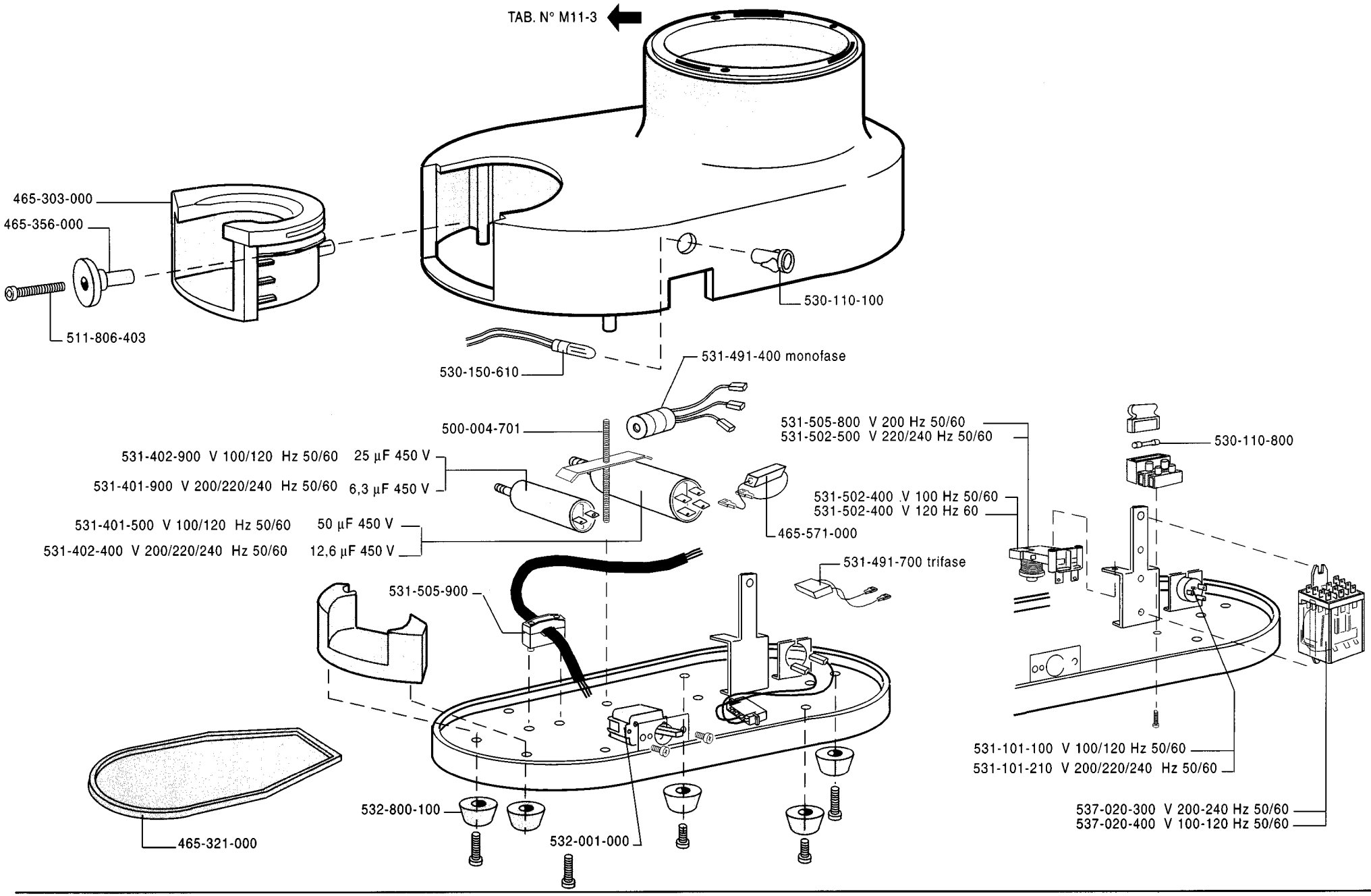
TAB. N° M11-3
465-303-000
465-356-000
511-806-403
530-110-100
530-150-610
531-491-400 monofase
500-004-701
531-402-900 V 100/120 Hz 50/60 25 µF 450 V
531-401-900 V 200/220/240 Hz 50/60 6,3 µF 450 V
531-401-500 V 100/120 Hz 50/60 50 µF 450 V
531-402-400 V 200/220/240 Hz 50/60 12,6 µF 450 V
465-571-000
531-505-800 V 200 Hz 50/60
531-502-500 V 220/240 Hz 50/60
530-110-800
531-502-400 V 100 Hz 50/60
531-502-400 V 120 Hz 60
531-491-700 trifase
531-505-900
531-101-100 V 100/120 Hz 50/60
531-101-210 V 200/220/240 Hz 50/60
537-020-300 V 200-240 Hz 50/60
537-020-400 V 100-120 Hz 50/60
532-800-100
532-001-000
465-321-000