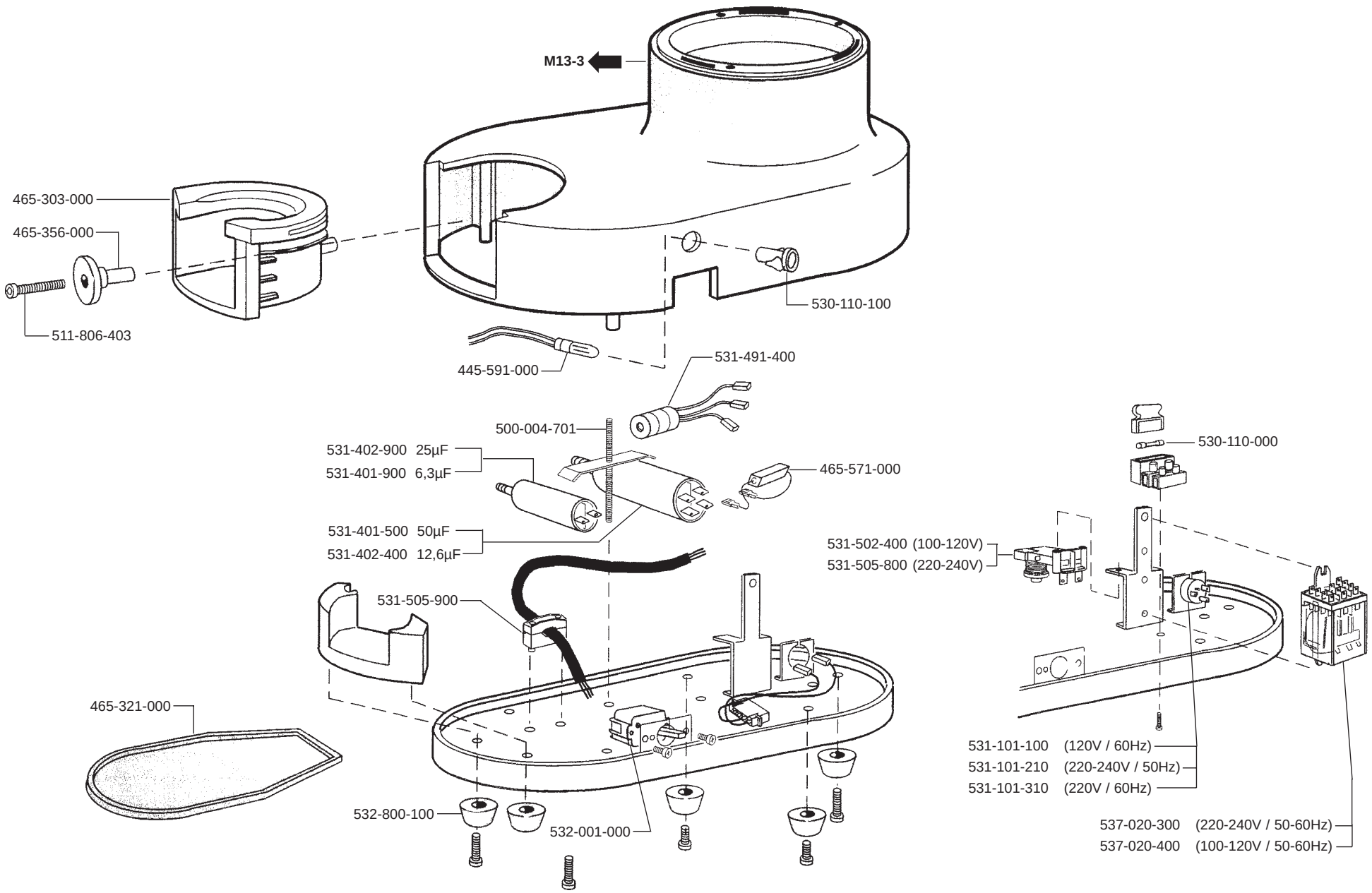
M13-3
465-303-000
465-356-000
511-806-403
530-110-100
445-591-000
531-491-400
500-004-701
531-402-900 25µF
531-401-900 6,3µF
465-571-000
530-110-000
531-401-500 50µF
531-402-400 12,6µF
531-502-400 (100-120V)
531-505-800 (220-240V)
531-505-900
465-321-000
531-101-100 (120V / 60Hz)
531-101-210 (220-240V / 50Hz)
531-101-310 (220V / 60Hz)
532-800-100
532-001-000
537-020-300 (220-240V / 50-60Hz)
537-020-400 (100-120V / 50-60Hz)